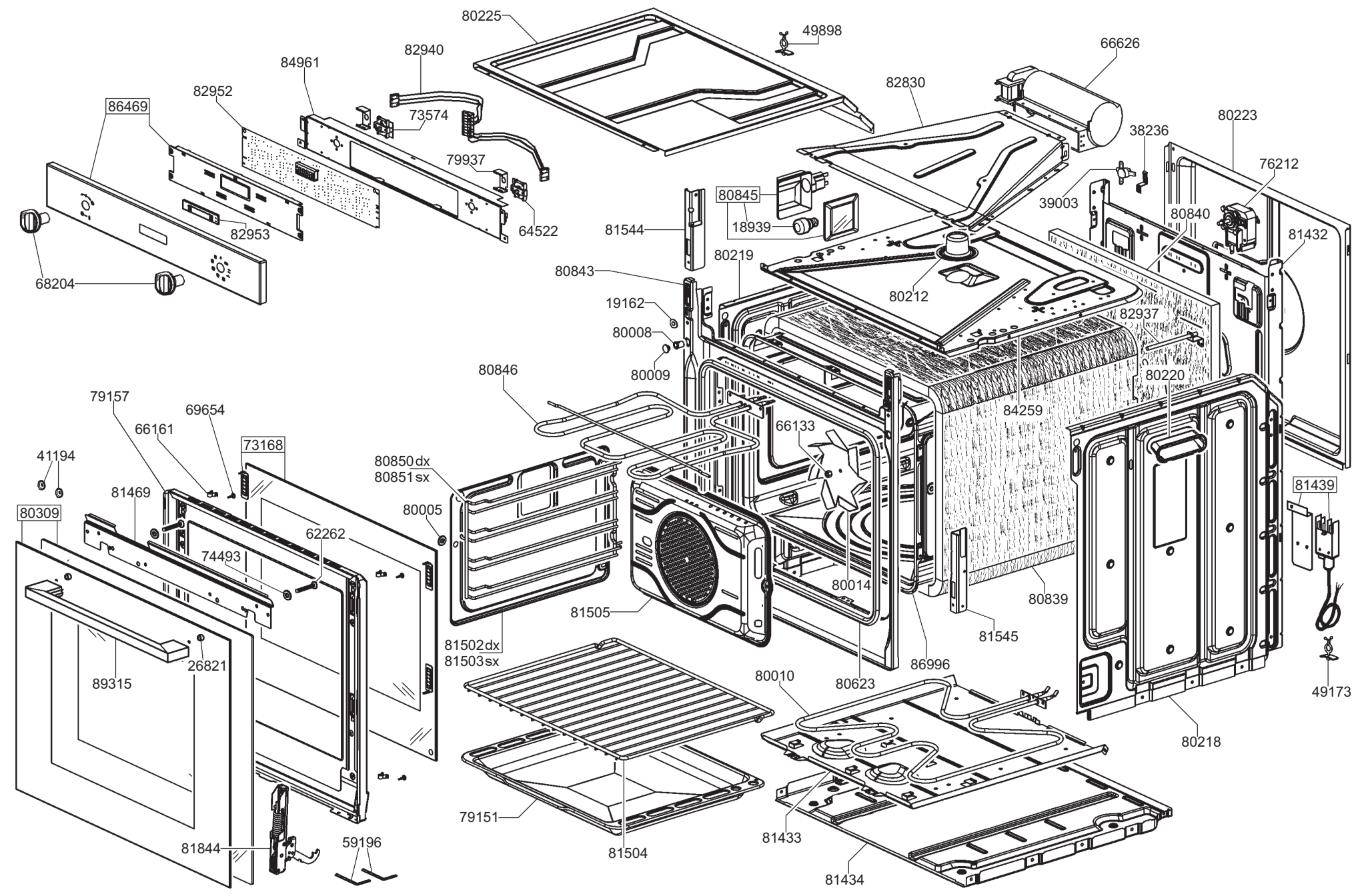
80225
49898
66626
84961
82940
82952
73574
82830
86469
79937
38236
80223
76212
39003
80840
64522
82953
80845
18939
81544
81432
80219
80843
68204
80212
19162
82937
80008
80009
80846
80220
79157
69654
66161
73168
66133
84259
41194
80850 dx
80851 sx
81439
81469
80005
80309
62262
74493
80014
80839
81505
81545
81502 dx
81503 sx
86996
80623
80010
89315
26821
49173
80218
79151
81433
81844
59196
81504
81434